Bauanleitung für einen Fledermaus-Flachkasten

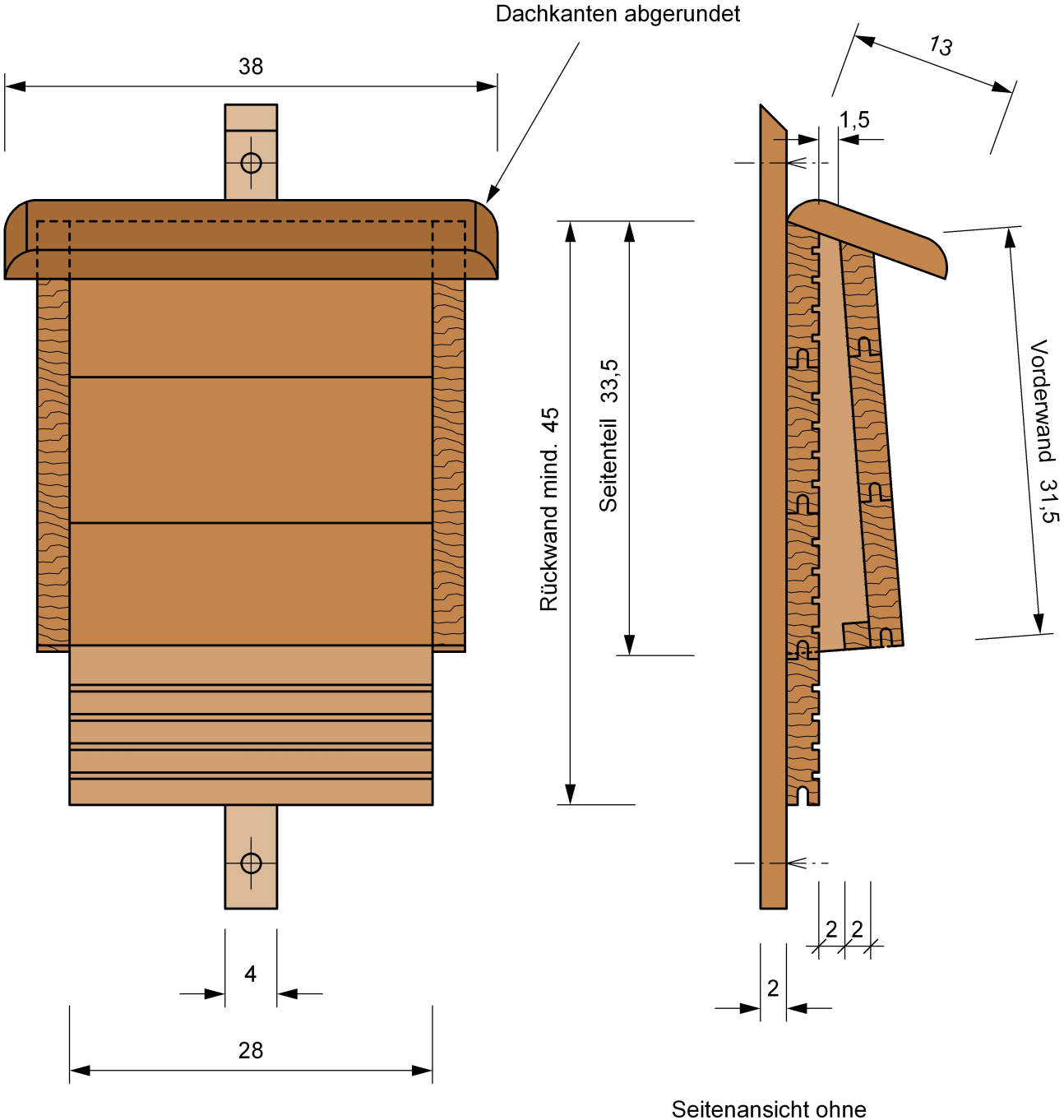

Maße in cm
vermaßt mit Holzstärke 25 mm

Seitenansicht ohne
linkes Seitenteil

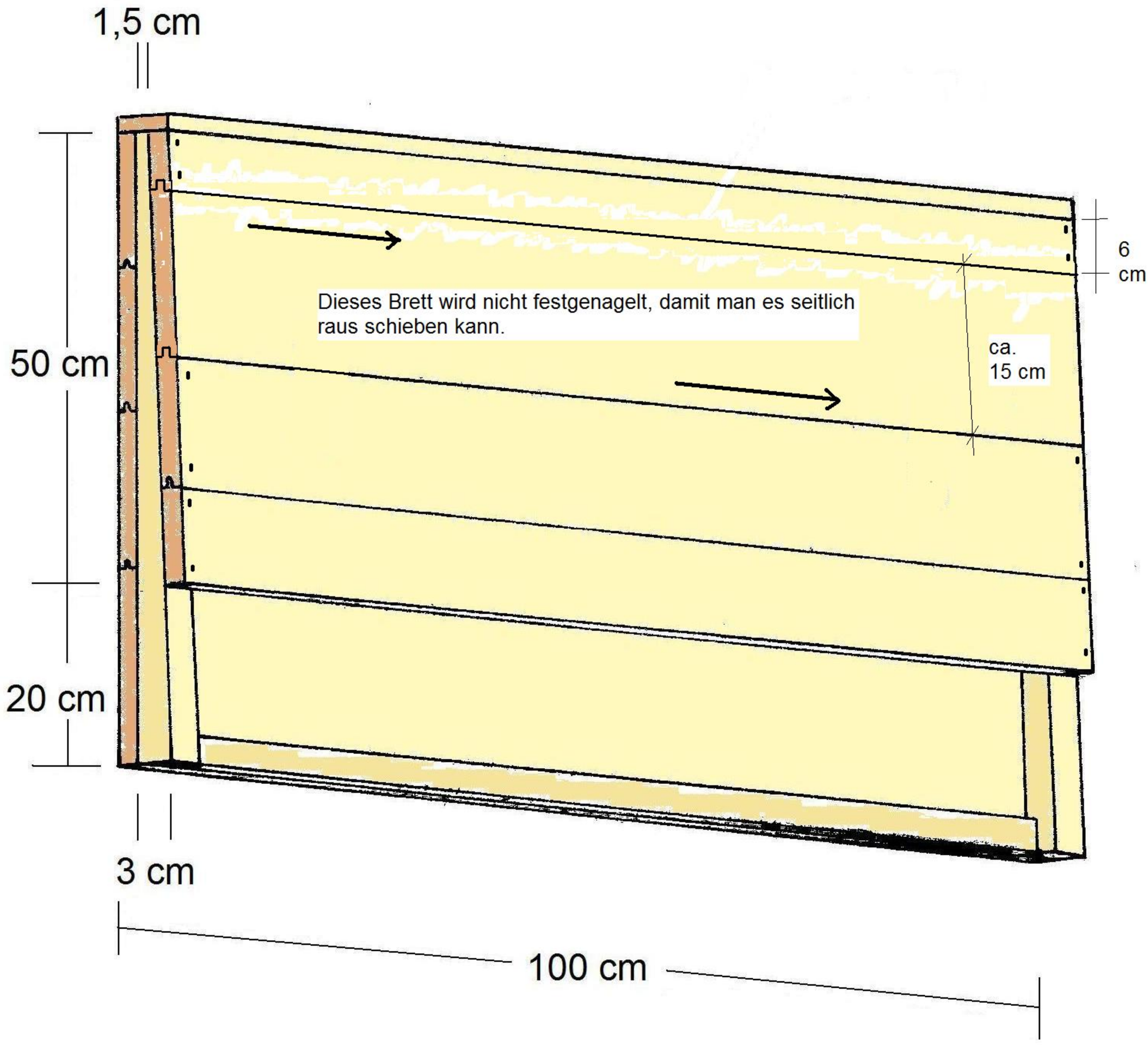
1,5 cm
50 cm
20 cm
3 cm
100 cm
6 cm
ca. 15 cm
Dieses Brett wird nicht festgenagelt, damit man es seitlich raus schieben kann.